Sanitair warm water

T.Flow® Hygro+ Individuele woning

A+ Sanitair warm water

B Ventilatie

GMV-thermodynamische boiler

PLUSPUNTEN

- Tot 73% energiebesparing[1]
- Continue luchtverversing
- Continue productie van warm water: tot 6 personen
- Discreet: zeer stil <28 dB(A) en ultrafijn

ASSORTIMENT

Benaming	Referentie
B200-FAN T.Flow® Hygro+	11023198
B200 T.FLOW® HYGRO+	11023199

WERKING

T.Flow® Hygro + (met ventilator) is een oplossing die de productie van sanitair warm water combineert met luchtkwaliteit voor een huis tot 6 personen. Het maakt gebruik van de calorieën die van nature aanwezig zijn in de lucht die het aan het huis onttrekt en gebruikt deze als energiebron om water te verwarmen. Met AldesConnect™ kunt u uw warmwaterproductie in realtime regelen en uw energieverbruik controleren via een smartphone om uw comfort te maximaliseren en tegelijk energie te besparen.

BESCHRIJVING

- 200 liter geëmailleerde kolf met 55 mm isolatie en gelakte metalen mantel.
- Ballonbescherming door titanium anode en magnesium anode voor het starten.
- Zeepsteen back-up en noodverwarmingselement 1500 W.
- 800 W uitlaatluchtwarmtepomp met invertercompressor en G4-beschermingsfilter.
- Digitaal display voor gebruik en installatie..
- 4 bedrijfsmodi: auto, boost, comfort/gast, vakantie.
- Modem AldesConnect™. Box met USB poort (geconnecteerd versie) voor controle via de app AldesConnect™.
- Leeggewicht : 79 kg
- Off-peak/peak-compatibele werking.
- Dit product bevat een gefluoreerd broeikasgas: dit gas zit in hermetisch afgesloten apparatuur.
- Gas : R513a (PRG = 631).
- Initiële heffing in het product: 650g of 0,41 ton CO2 eq.
- Garantie: PAC 2 jaar en Tank 5 jaar.

UITVOERING

- Verwarmde volume-installatie voor optimale prestaties.
- Integratie in een 600 mm diepe kast.
- Behandeling met behulp van meegeleverde riemen, bevestigd aan de achterkant van de tank.
- Hydraulische en elektrische aansluitingen op het voorpaneel.
- Aeraulische aansluiting aan de bovenzijde met vochtgevoelige of zelfinstellende ventilatieroosters in technische delen volgens het ventilatiesysteem.
- Vochtigheidsgevoelige of zelfregelende luchtinlaten volgens het ventilatiesysteem.

AFMETINGEN(mm)

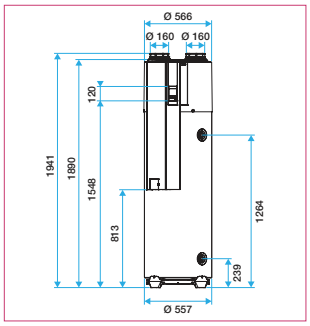

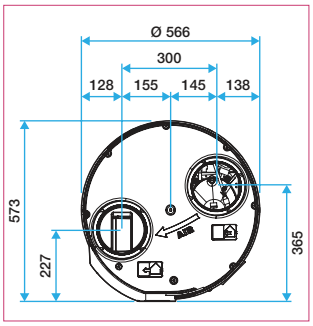

DE T.FLOW® HYGRO+ OPLOSSING WONINGEN

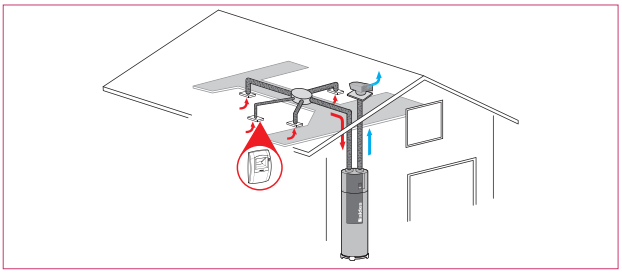

Systeem	Functie			Ballon en hoofdbestanddelen
	Ventilatie		Warm water productie	
	Vochtgestuurd	Zelfregelend		
T.Flow® Hygro+ Hygro	•		•	- B200-FAN T.Flow® Hygro+ - Vochtgestuurde ventielen: BAHIA(2) - Vochtgestuurde luchtinlaten (2) - Extractie ventilator micro-wat
T.Flow® Hygro+ Auto		•	•	- B200-FAN T.Flow® Hygro+ - Zelfregende afzuigroosters(2) ColorLine - Zelfregende luchtinlaten(2) - Extractie ventilator micro-wat

TECHNISCHE KENMERKEN

	B200-FAN T.Flow® Hygro+
COP (aan 20°c volgens EN16147)	2,99 à 3,72
Geluidsdrukniveau	< 28 dB(A)*
Stroombereik	49,1 à 222,8 m³/h
Vmax	284 L
Consommation ventilateur	De 17,8 à 26,8 W-Th-C
Vloeistof	R513a
Voeding	230 V
Vulcyclus	M

[1] COP EN 16147 bij maximaal luchtdebiet (222,8 m³/u) van T.Flow® Hygro+ individuele woning.

* Maximale waarde aan 160 m³/u, boiler + ventilatie op 2 m in vrij vel