SÉRIE BEM 780 - ALUMINIUM

Bouche BEM 780 blanche

UTILISATION
- Reprise.
- Reprise uniquement. Positionnement mural ou plafond.

CONSTRUCTION
- Corps en aluminium repoussé.
- Noyau constitué d'une maille aluminium de 15 x 15 mm.

FINITION
- Finition peinture époxy teinte blanc RAL9010.
- Finition peinture selon carte RAL. Consulter la liste des couleurs disponibles en annexe.

FIXATION
- En paroi par emboîtement dans le conduit (vissage si nécessaire).
- En plafond par utilisation des pattes de montage fournies en accessoires.

ACCESSOIRES
- Pattes de montages pour utilisation en plafond.

DIMENSIONS STANDARDS
- Diamètres standards de 100 à 200 mm.

CARACTÉRISTIQUES TECHNIQUES
- Voir tableaux de sélection ci-dessous.

ACCESSOIRES PROPOSÉS
- Pattes de montage pour utilisation en plafond (code 11053493).

ENCOMBREMENT

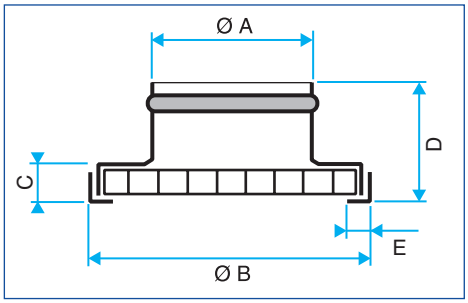

Bouche BEM 780

DIMENSIONS STANDARDS

Modèle	A (mm)	B (mm)	C (mm)	D (mm)
BEM 780	100	158	14	54
	125	158	14	54
	160	198	14	54
	200	248	14	54

SÉLECTION - REPRISE

Ak (m^2)	Ø (mm)	qv (m^3/h) 30		60		75		90		130		160		210		250		300	
0.0043	BEM 780	–	–	–	–	23	–	32	–										
	100	2	1	4,5	3	6	6	7	9										
0.0055	125	–	–	–	–	–	–	–	–	20	–	26	–						
		1	1	2,5	1	3	2	4	3	5	5	6	6						
0.0117	160									–	–	–	–	23	–	29	–		
										3	2	4	4	5	5	6	7		
0.0132	200	Lw	–									–	–	20	–	25	–	29	–
		Vk	Pa									2,6	3	3,4	5	4,1	7	4,9	10

Les valeurs Lw (NR) ne tiennent pas compte de l'atténuation du local.